VBLED Benutzerhandbuch Art.Nr.:83058

Installation

12VDC Eingang, Max. 3W

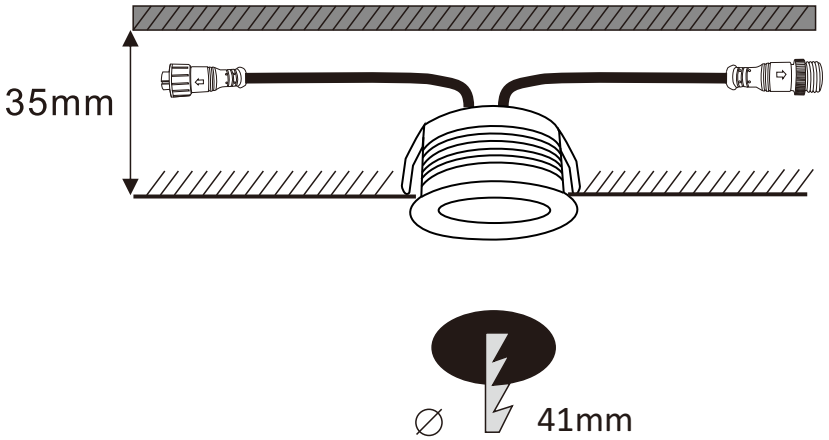

Zubehör

Verlängerungskabel (separat zu kaufen)

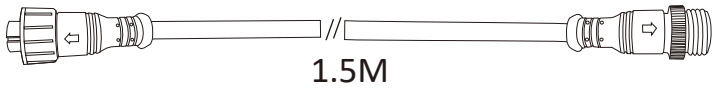

44050

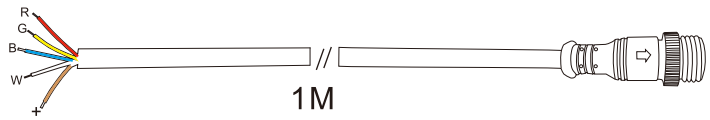

44049

Anschluss an RGBW-Controller
Rotes Kabel an R, gelbes Kabel an G, blaues Kabel an B, weißes Kabel an W, braunes Kabel an +.

Maximal 12 Lampen miteinander verbinden.

Anschlussplan

LED-Treiber und RGBW-Controller separat kaufen

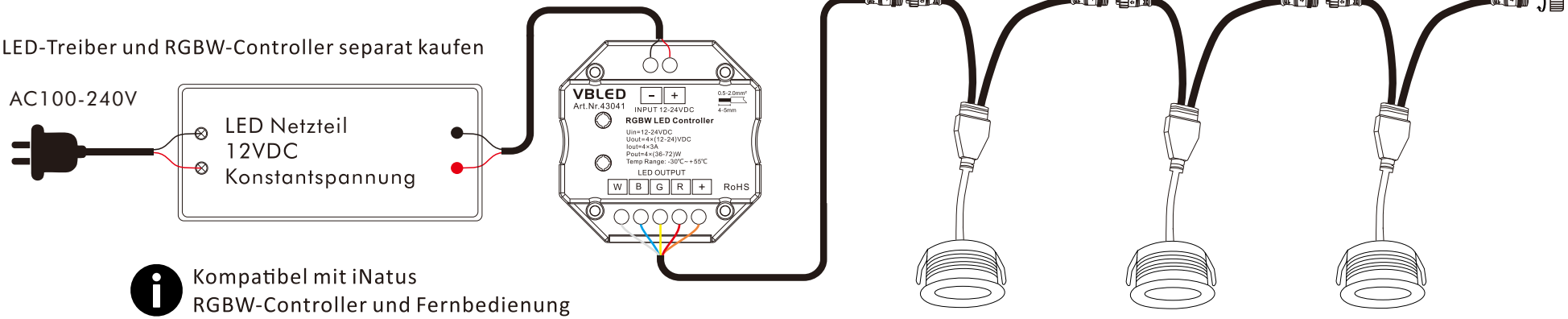

Kompatibel mit iNatus
RGBW-Controller und Fernbedienung

Barite International GmbH
Neidenburger Str.9
28207 Bremen, Germany

Email: support@vbled.de
Https://www.barite.de

V1.0